平成27年度　東京都高等学校ハンドボール春季大会
兼　関東大会都予選

女　子

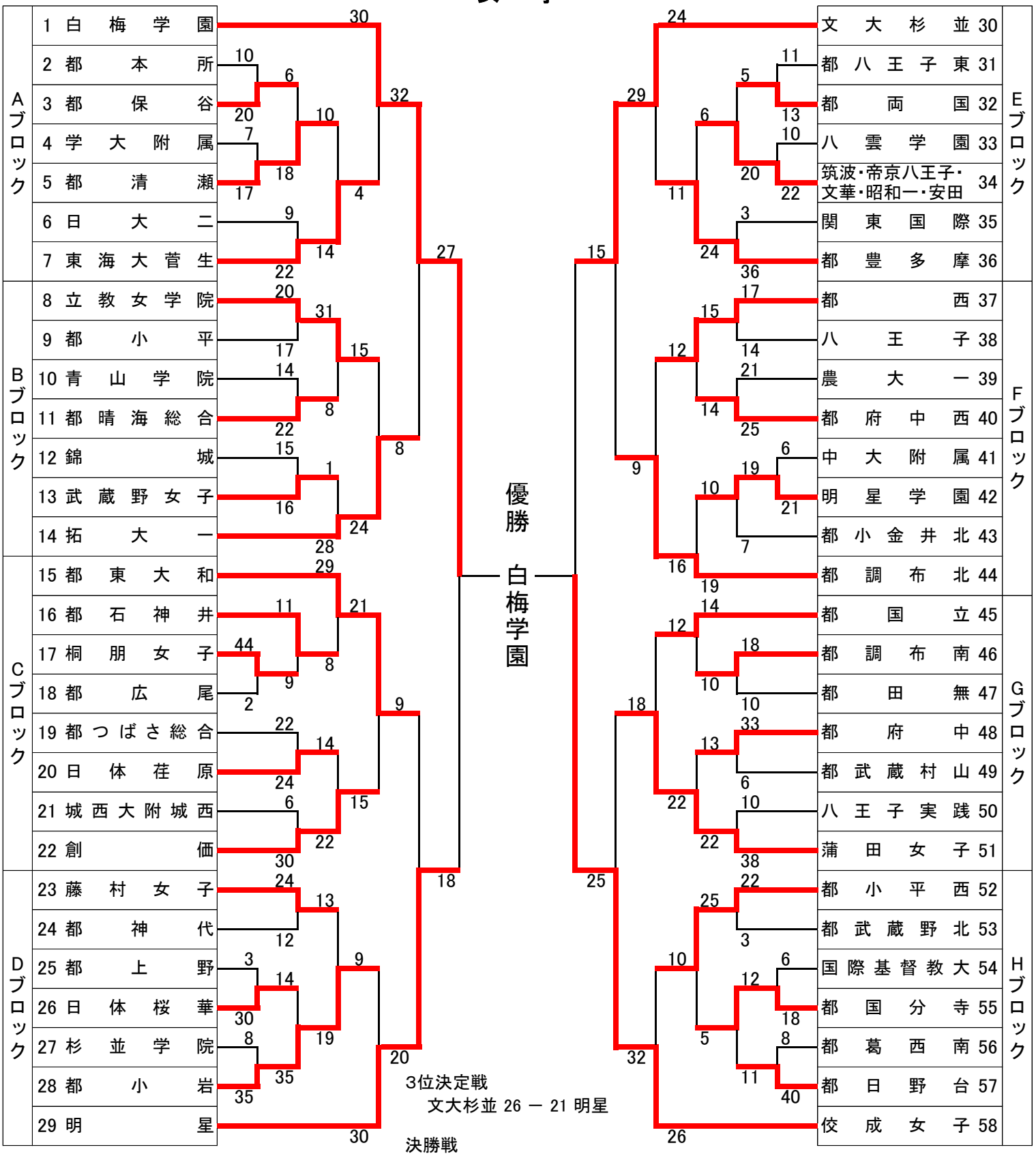

3位決定戦
文大杉並 26 ― 21 明星

決勝戦
白梅学園 19 － 16 佼成女子