平成28年度　東京都高等学校ハンドボール秋季大会
兼　全国高等学校ハンドボール選抜大会都予選
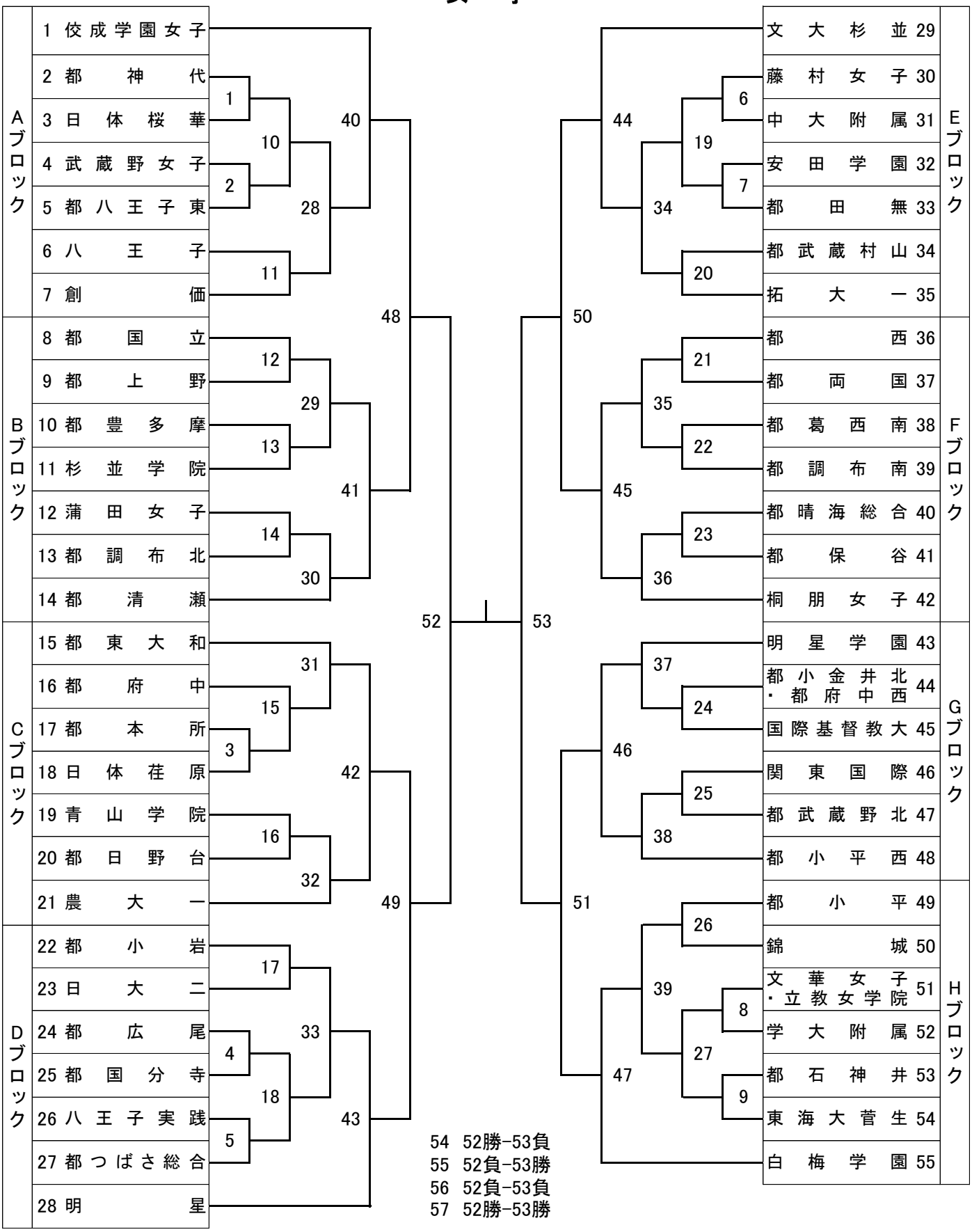
女　子