平成30年度東京都高等学校総合体育大会
兼全日本高等学校選手権大会都予選

女　子

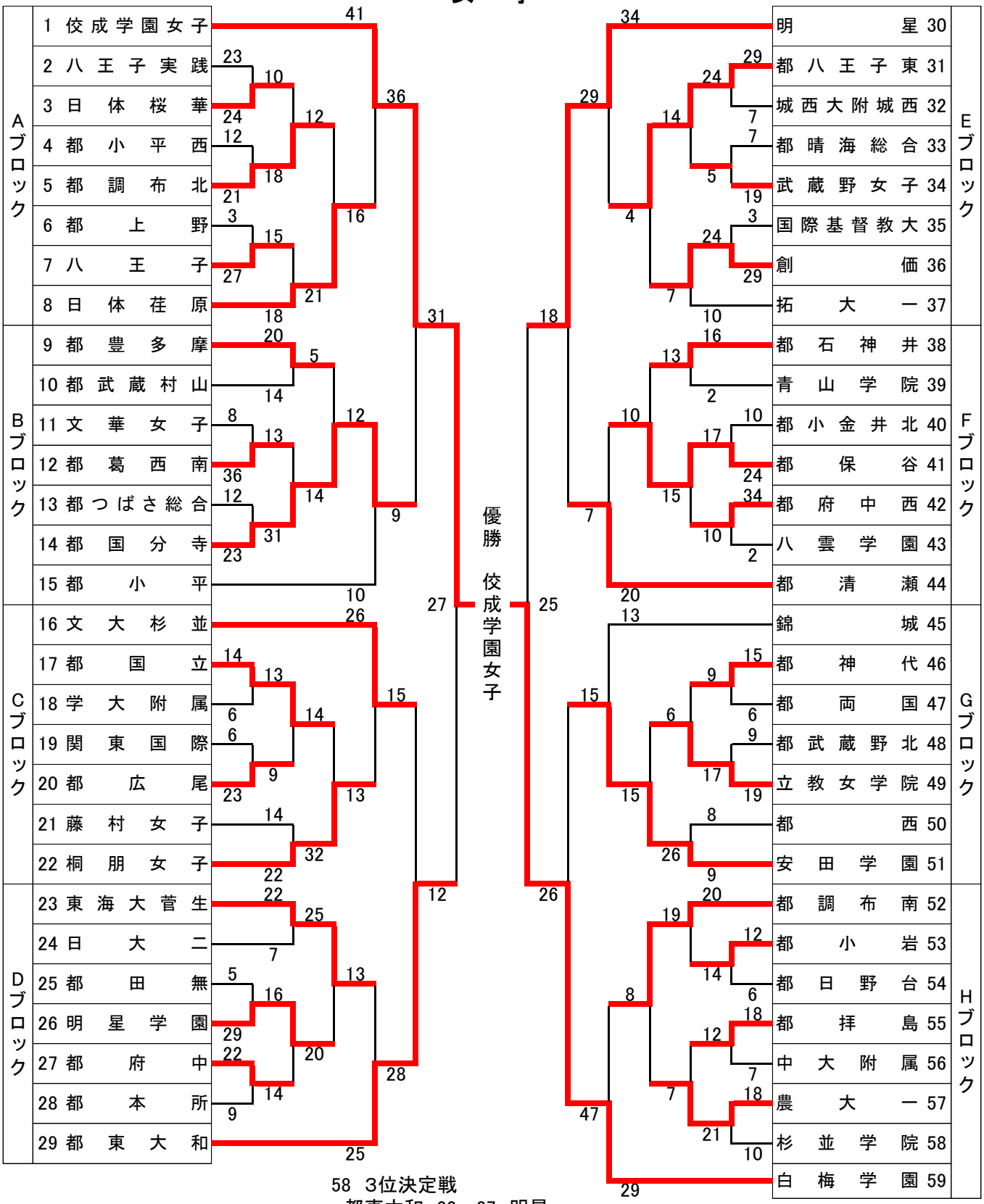

58　3位決定戦
　都東大和　22－27　明星
59　決勝戦
　佼成学園女子　27－25　白梅学園