令和元年度東京都高等学校総合体育大会
兼全日本高等学校選手権大会都予選

女　子

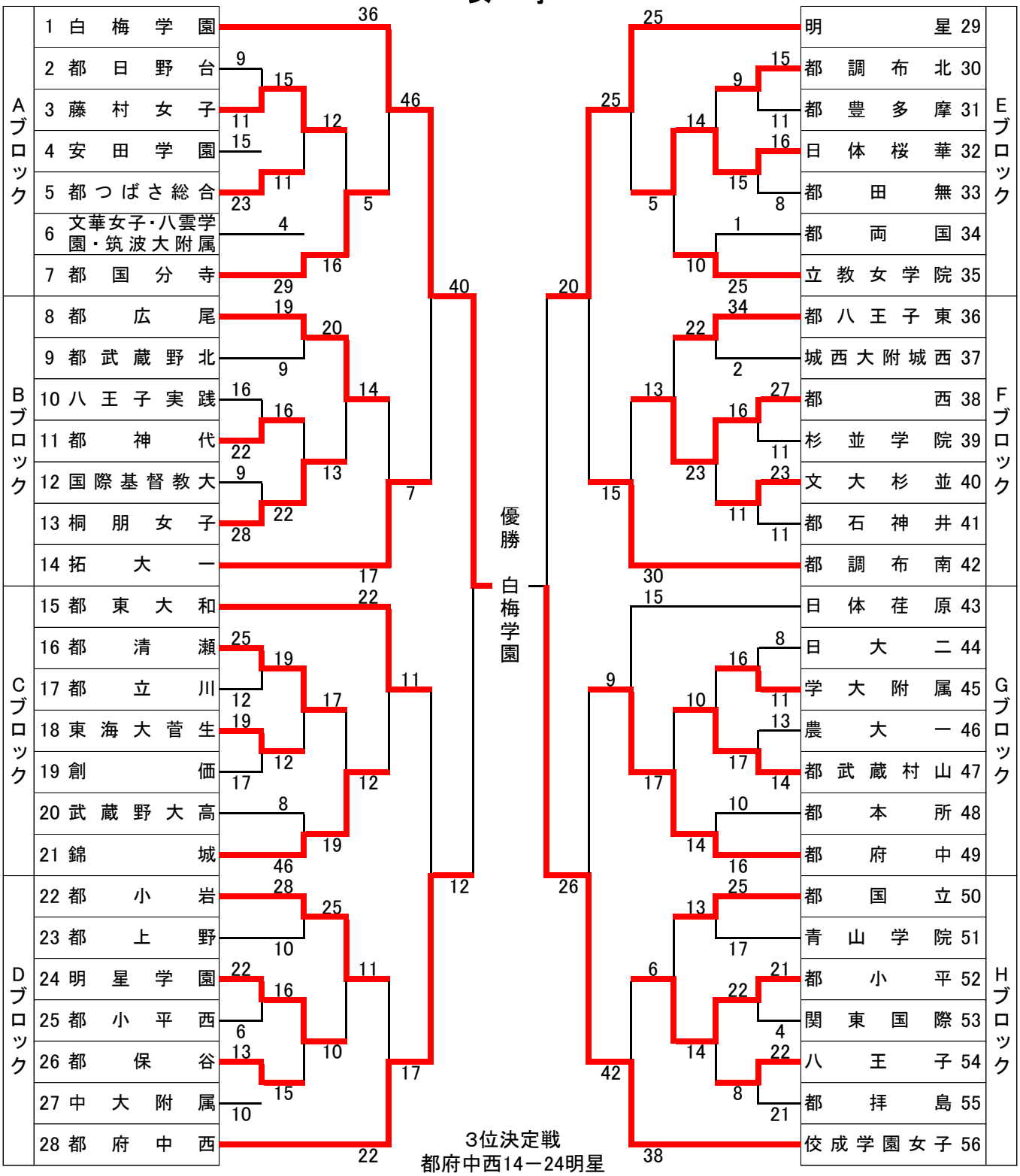

3位決定戦
都府中西14－24明星
決勝戦
白梅学園25－19佼成学園女子