令和4年度　東京都高等学校ハンドボール春季大会
兼　関東大会都予選

女　子

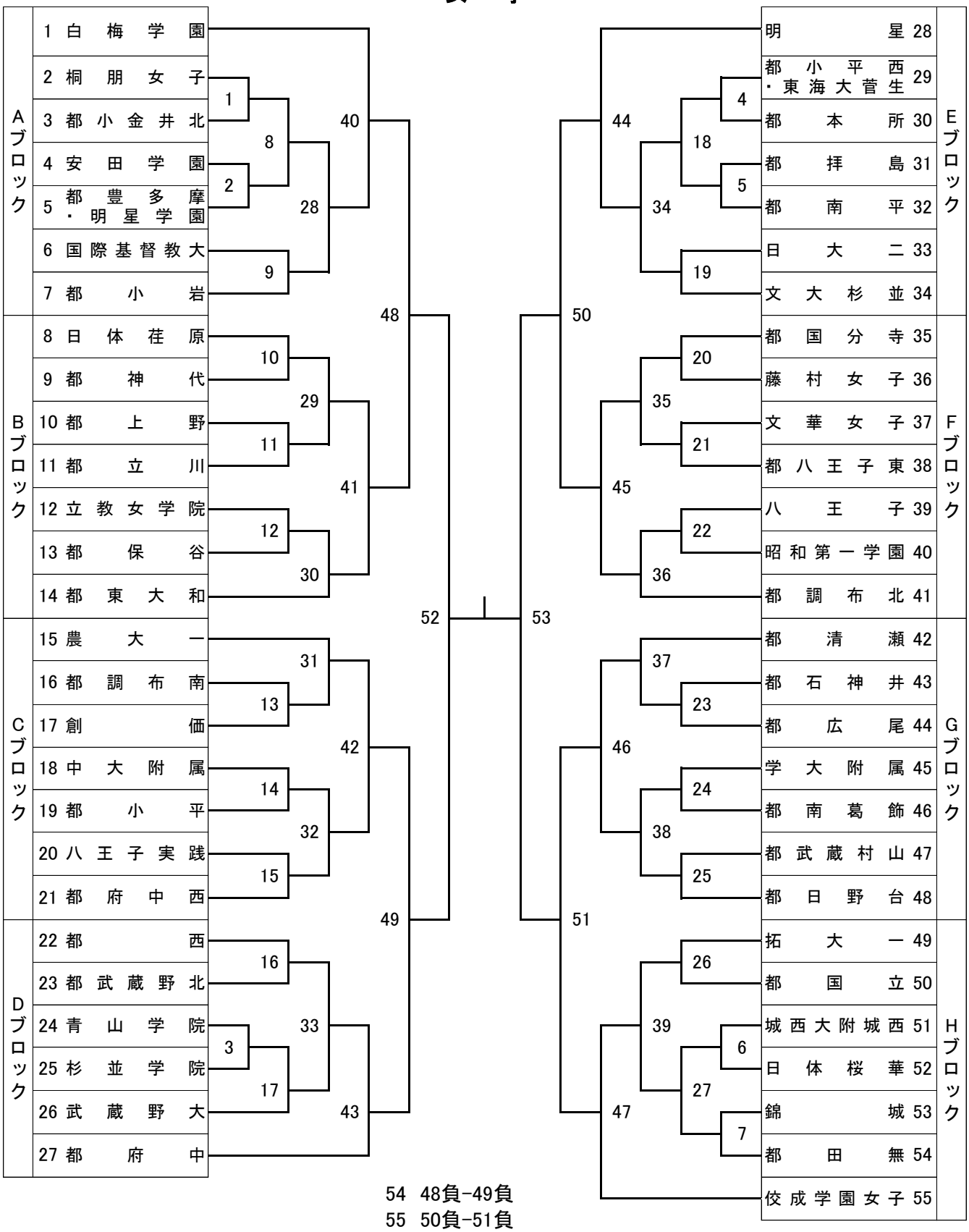

54　48負−49負
55　50負−51負
56　代表決定戦（54勝−55勝）
57　3位決定戦
58　決勝戦