令和4年度　東京都高等学校ハンドボール春季大会
兼　関東大会都予選

男　子

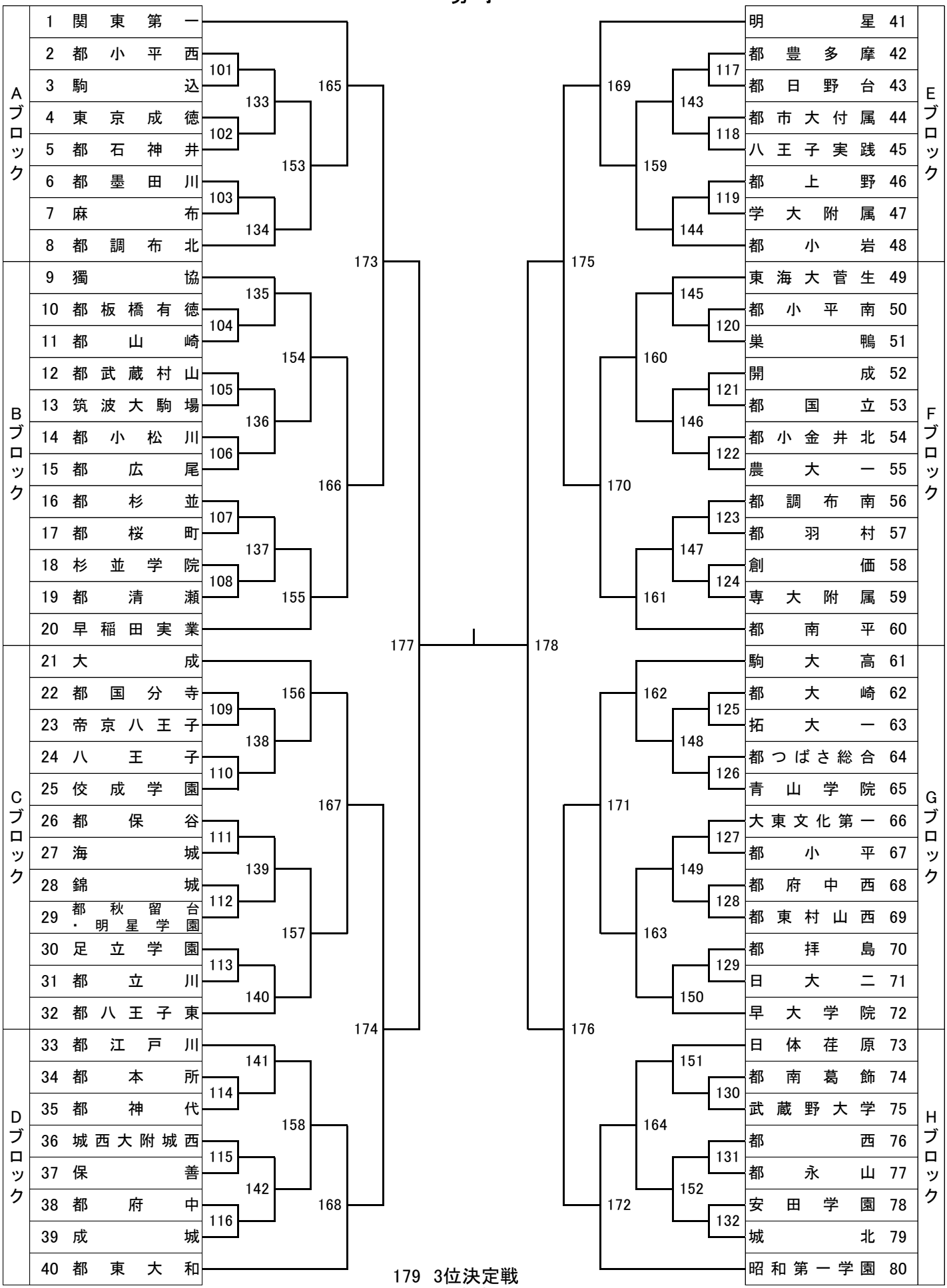

179　3位決定戦
180　決勝戦