令和6年度　東京都高等学校ハンドボール春季大会
兼　関東大会都予選

男　子

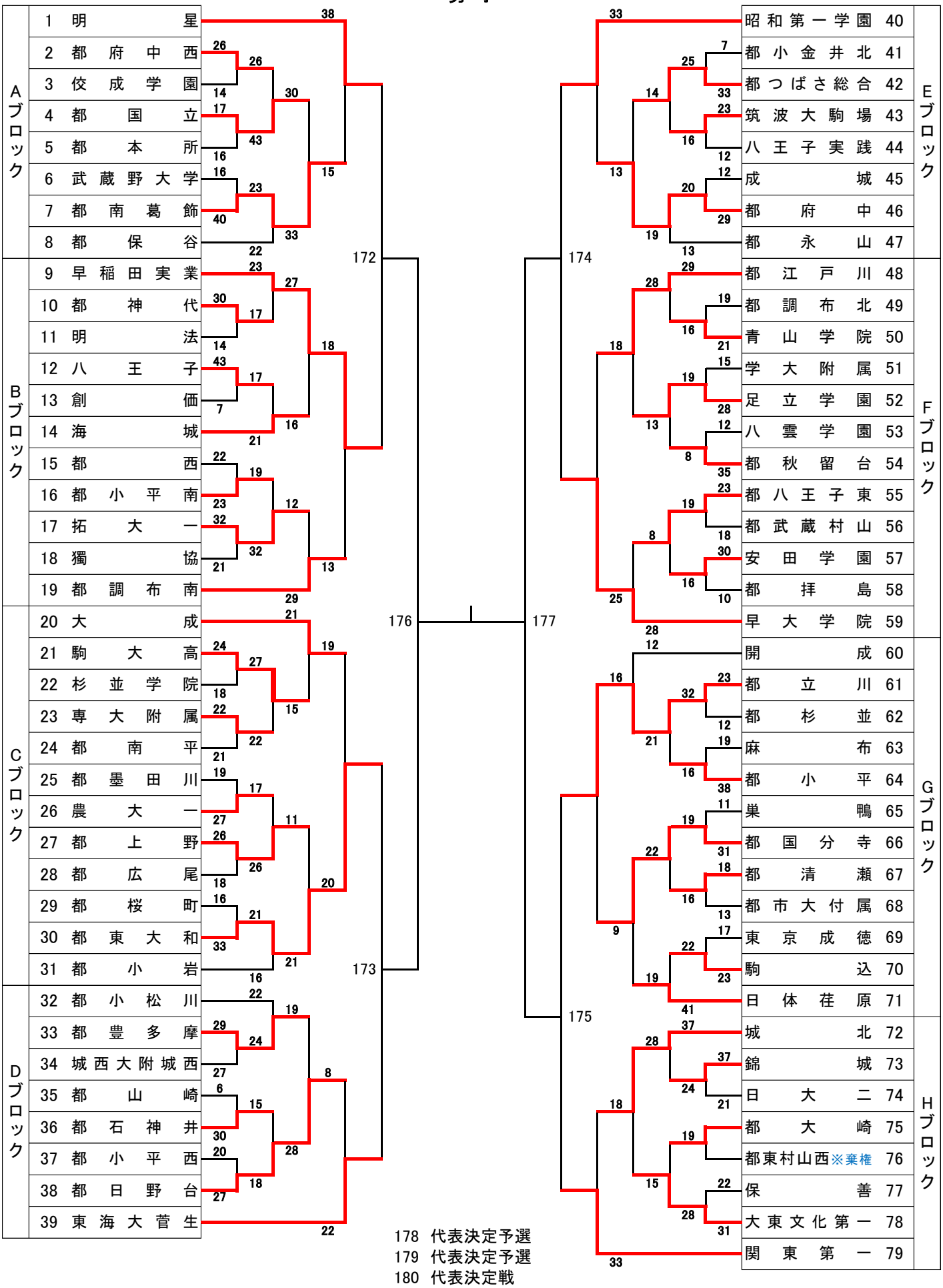

178　代表決定予選
179　代表決定予選
180　代表決定戦
181　3位決定戦
182　決勝戦