令和6年度東京都高等学校総合体育大会
兼全日本高等学校選手権大会都予選

女　子

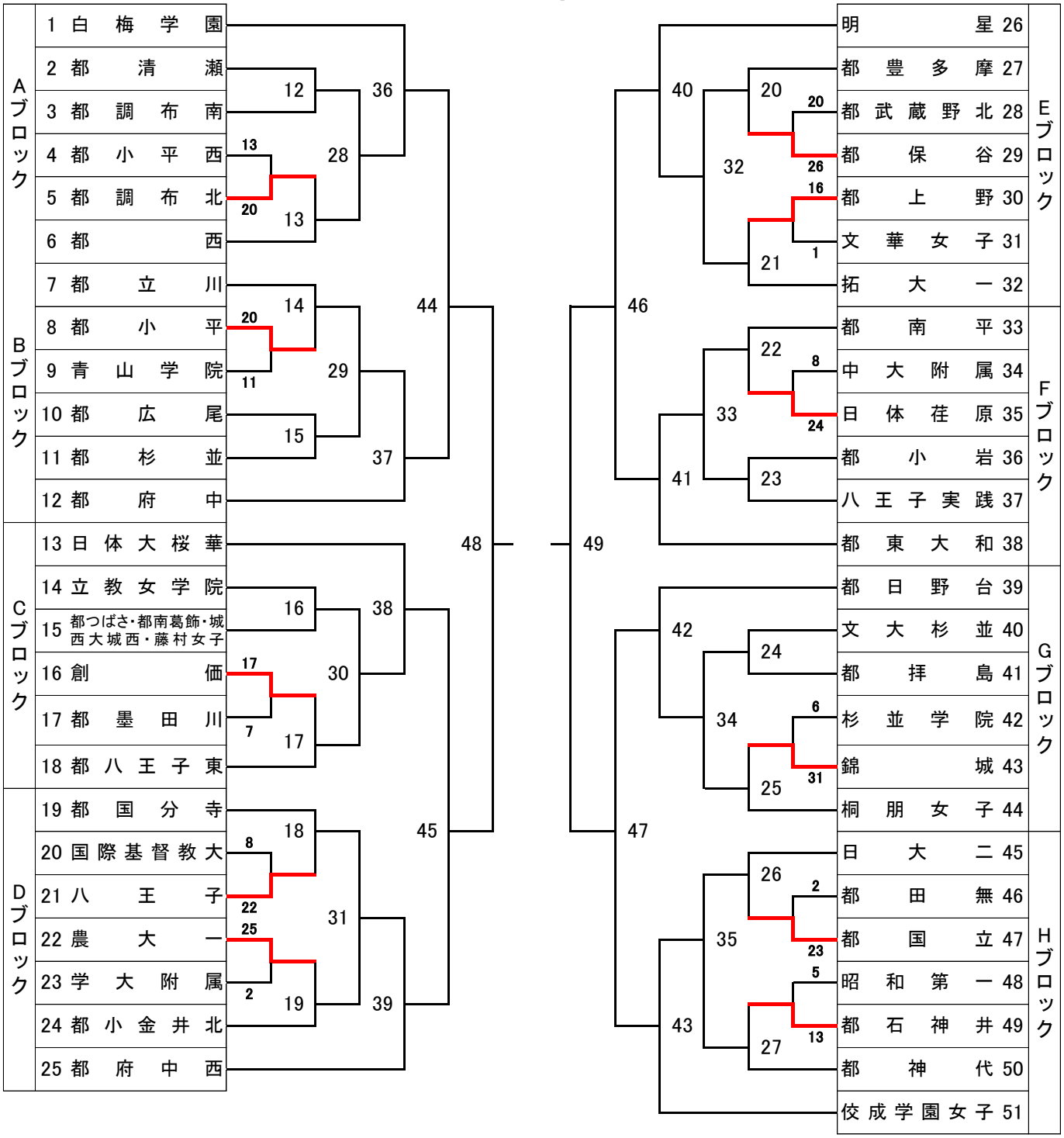

50　決勝戦