令和7年度　東京都高等学校ハンドボール春季大会
兼　関東大会都予選

女　子

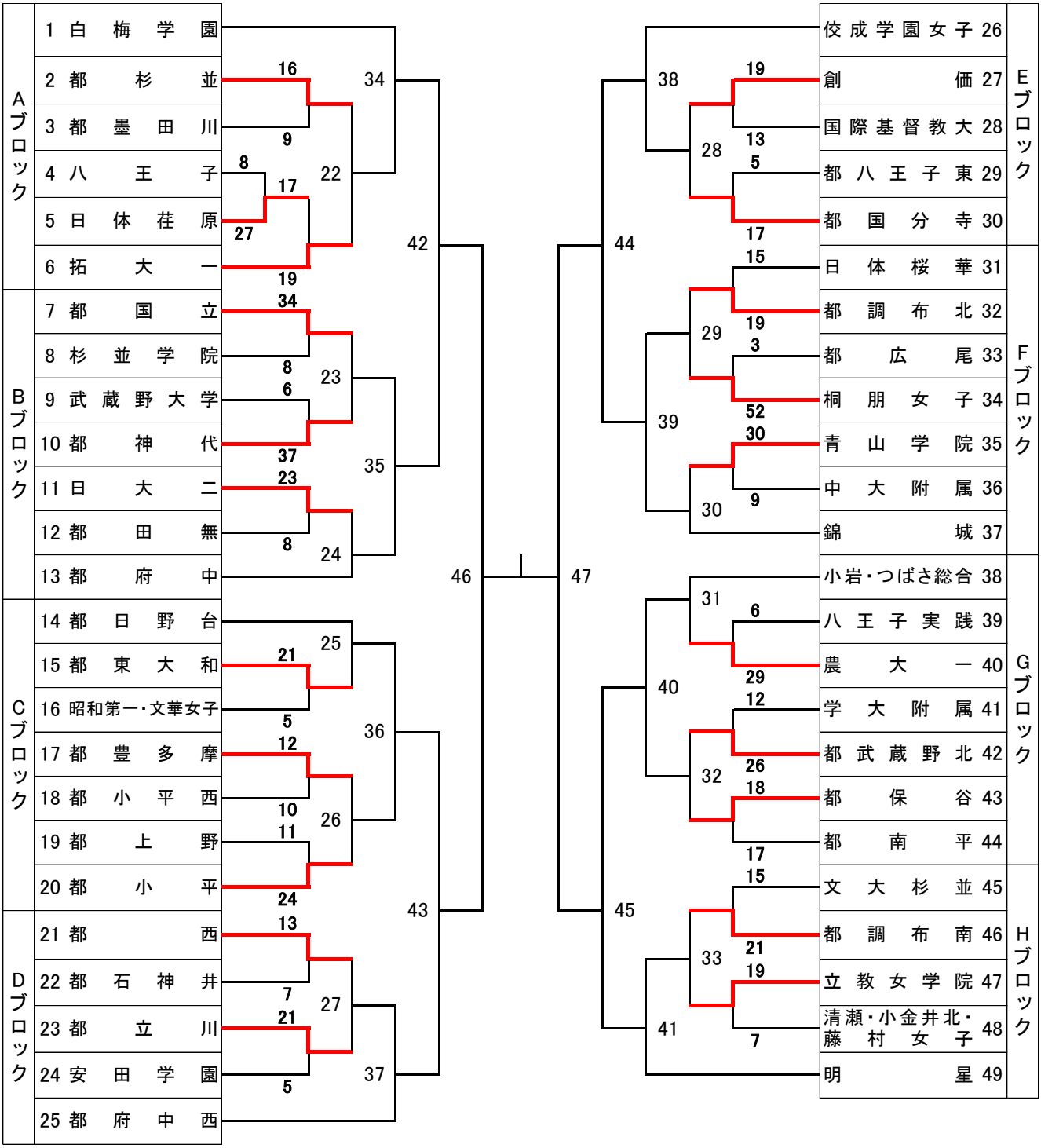

48　代表決定戦予選（42と43の敗者）
49　代表決定戦予選（44と45の敗者）
50　代表決定戦(48と49の勝者）
51　3位決定戦
52　決勝戦