# 令和7年度　東京都高等学校ハンドボール春季大会
# 兼　関東大会都予選

## 女　子

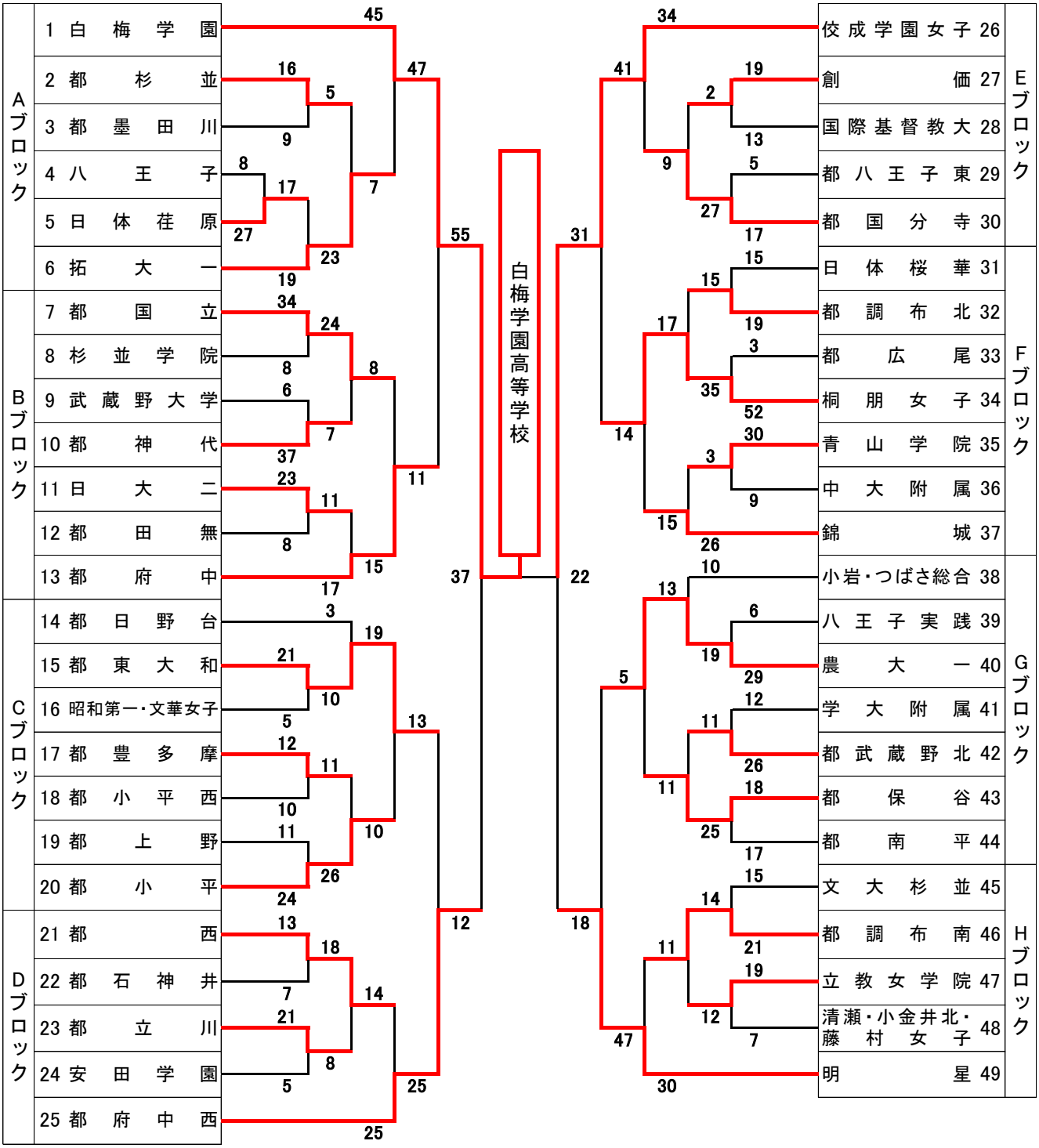


48　代表決定戦予選　都府中14対16都東大和
49　代表決定戦予選　桐朋女子33対21東農大一
50　代表決定戦　　都東大和19対23桐朋女子
51　3位決定戦　　都府中西22対44明星
52　決勝戦　　白梅学園37対22佼成女子