令和7年度　東京都高等学校ハンドボール教育研修大会

男子

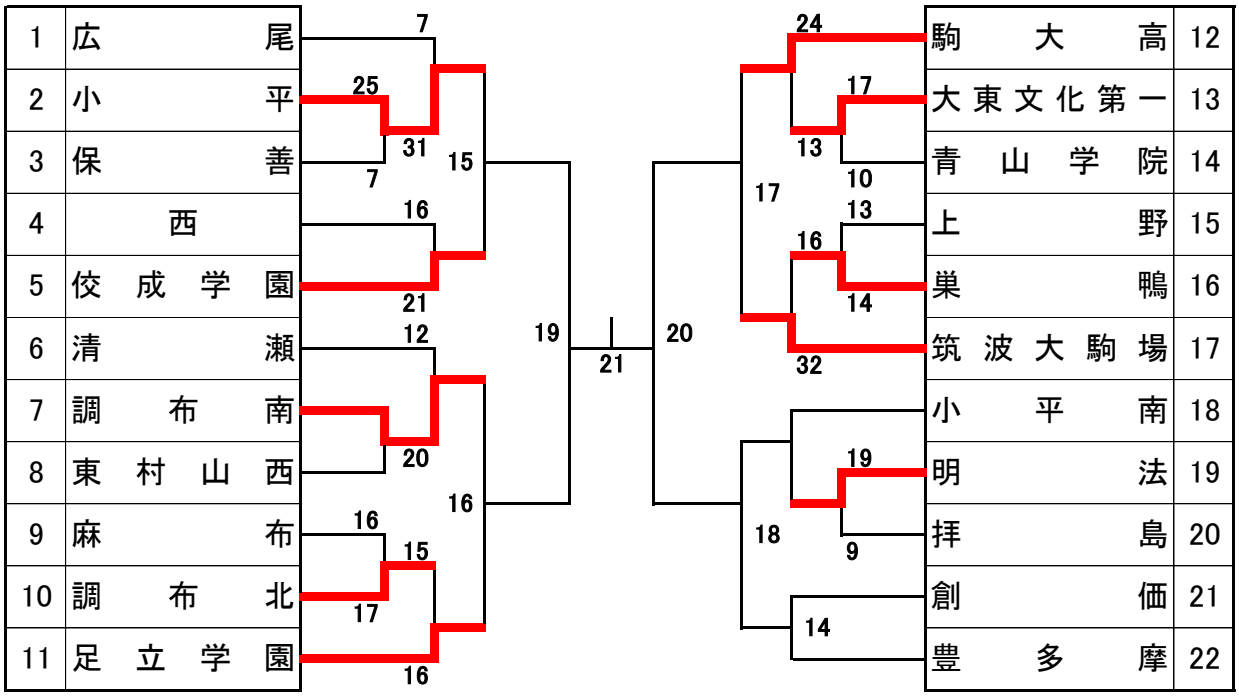
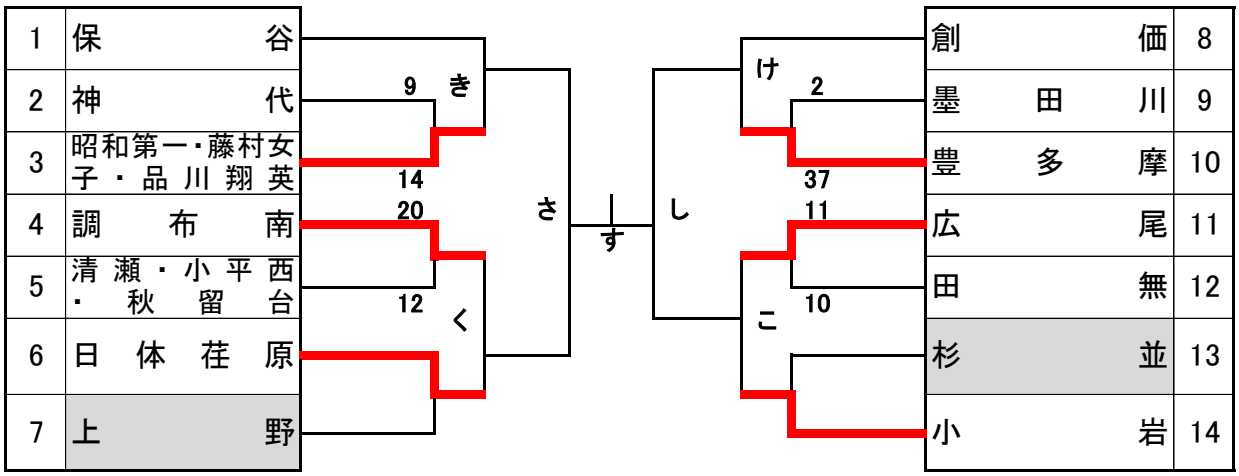
女子